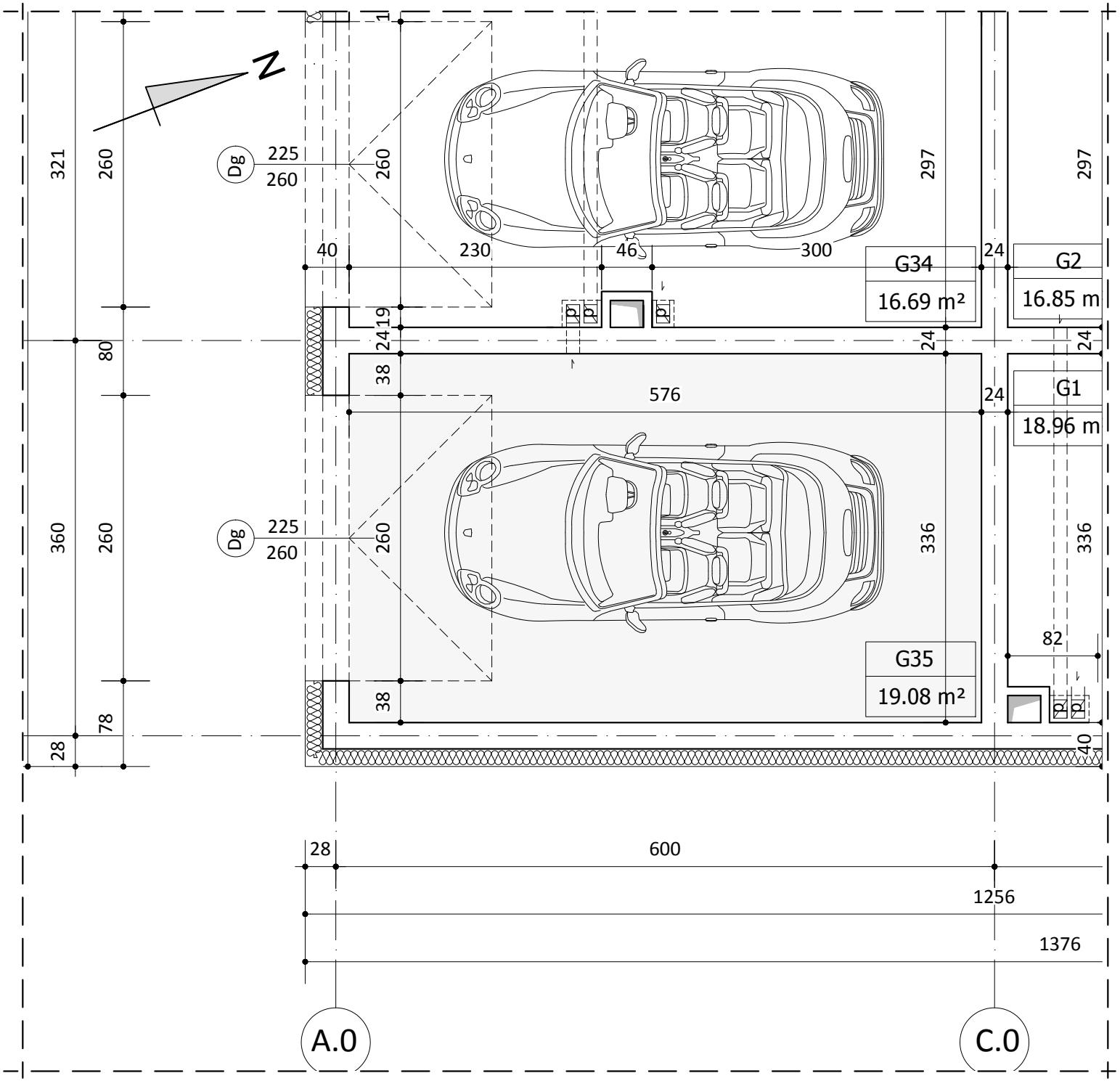

BUDYNEK C
GARAŻ G35

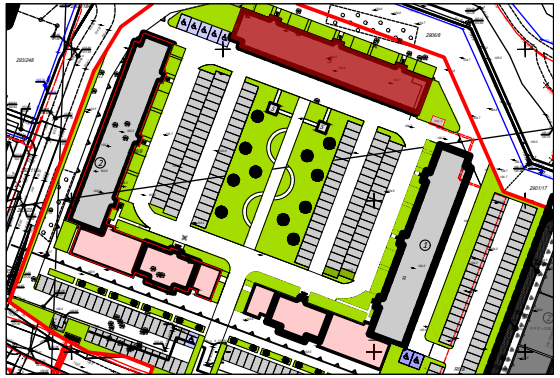

PARTER

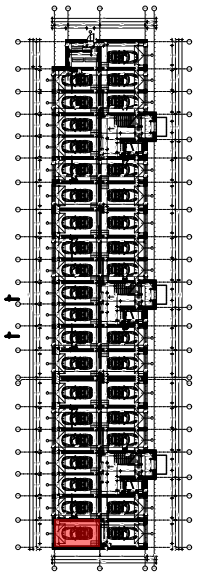

WYKAZ POMIESZCZEŃ

L.p.	NAZWA POMIESZCZENIA	m²
G35	GARAŻ	19.08

UWAGA:
WYMIARY POMIESZCZEŃ ZOSTAŁY PODANE W ŚWIETLE ŚCIAN WYPRAWIONYCH TYNKIEM
WIZYTÓWKA LOKALU ZOSTAŁA WYKONANA NA PODSTAWIE PROJEKTU KONCEPCYJNEGO I
NIE JEST PODSTAWĄ DO ZAWARCIA UMOWY KUPNA/SPRZEDAŻY LOKALU